ЭВОТОР

evotor.ru

# Паспорт

# 10

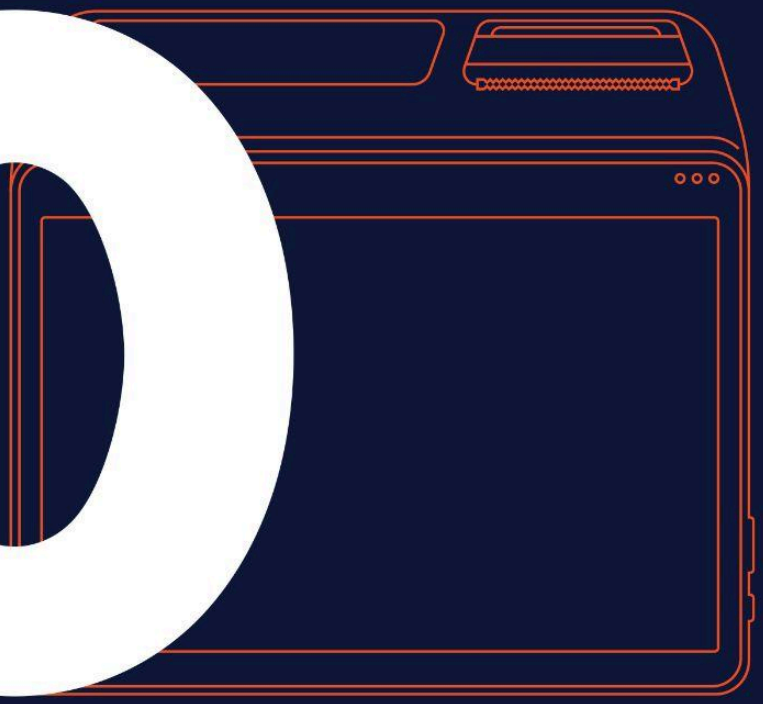

# Здравствуйте!

Мы рады, что вы выбрали Эвотор. В этом документе — техническая и юридическая информация о смарт-терминале Эвотор 10 (СТ 1010).

# Что сделать первым делом

Перед началом работы со смарт-терминалом ознакомьтесь с *Руководством пользователя*.

Обратите внимание!

Данный паспорт размещен на сайте *https://evotor.ru* в электронном формате. Заполнение его в бумажном виде не является обязательным.

Идентификационные данные терминала, а также данные о владельце сохранятся в электронном виде в личном кабинете клиента Эвотор по адресу *https://market.evotor.ru/* после первой активации устройства.

Данные о проведенных ремонтных и сервисных работах хранятся в электронном виде в системе учета ремонтных событий Эвотор.

После активации смарт-терминала, при желании, вы можете скачать, распечатать данный паспорт в бумажном виде и заполнить информацию о владельце и смарт-терминале в разделах: «Информация о пользователе и активации устройства» и «Сведения об устройстве».

Раздел «Сведения о регистрации, перерегистрации, снятии с учета ККТ в налоговых органах» может быть заполнен владельцем устройства самостоятельно.

Раздел «Информация о ремонтах и сервисных операциях» может быть заполнен уполномоченными сотрудниками авторизованных сервисных центров.

В случае возникновения неполадок (ошибки, сбои и т.д.), а также для получения подробной информации о работе и возможностях устройства перейдите на сайт *Справочного центра Эвотор* и проверьте наличие готовых решений проблемы.

Если ответ не найден на сайте или необходима консультация специалиста, обратитесь в *техподдержку Эвотор*.

При обнаружении дефекта или неисправности обратитесь в ближайший *авторизованный сервисный центр*.

# Общая информация о смарт-терминале

Эвотор 10 — это смарт-терминал с широким экраном для ресторанов, кафе и магазинов.

## Внешний вид

Смарт-терминал состоит из основания, принтера чеков и планшета.

*Рисунок 1. Внешний вид смарт-ФР Эвотор Power*

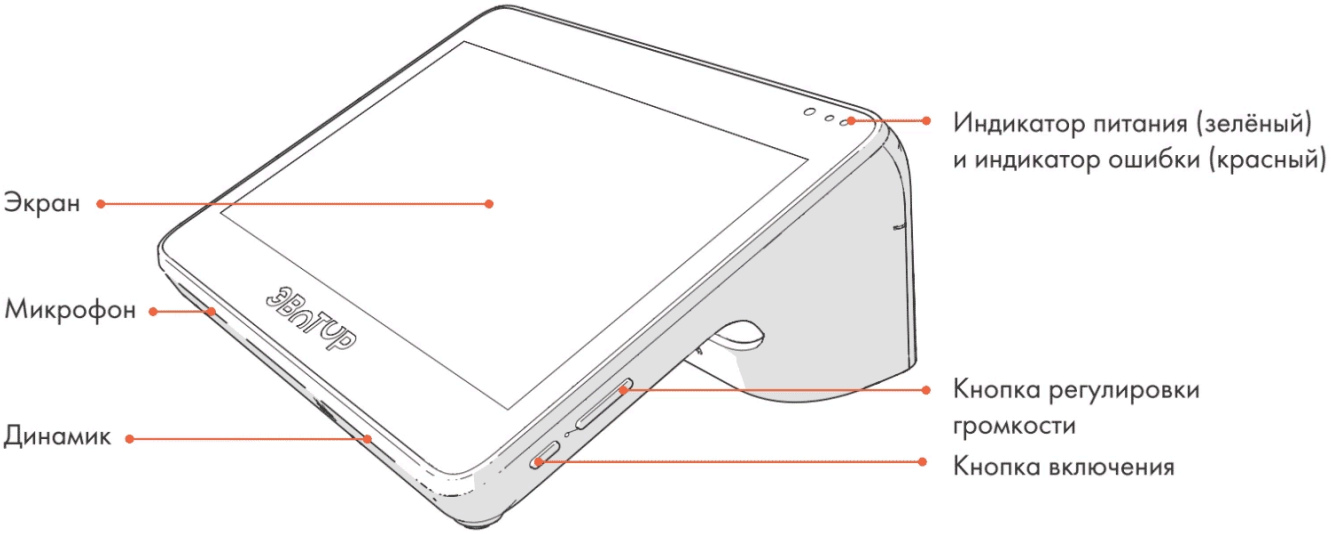


*Рисунок 2. Вид устройства спереди и сбоку*

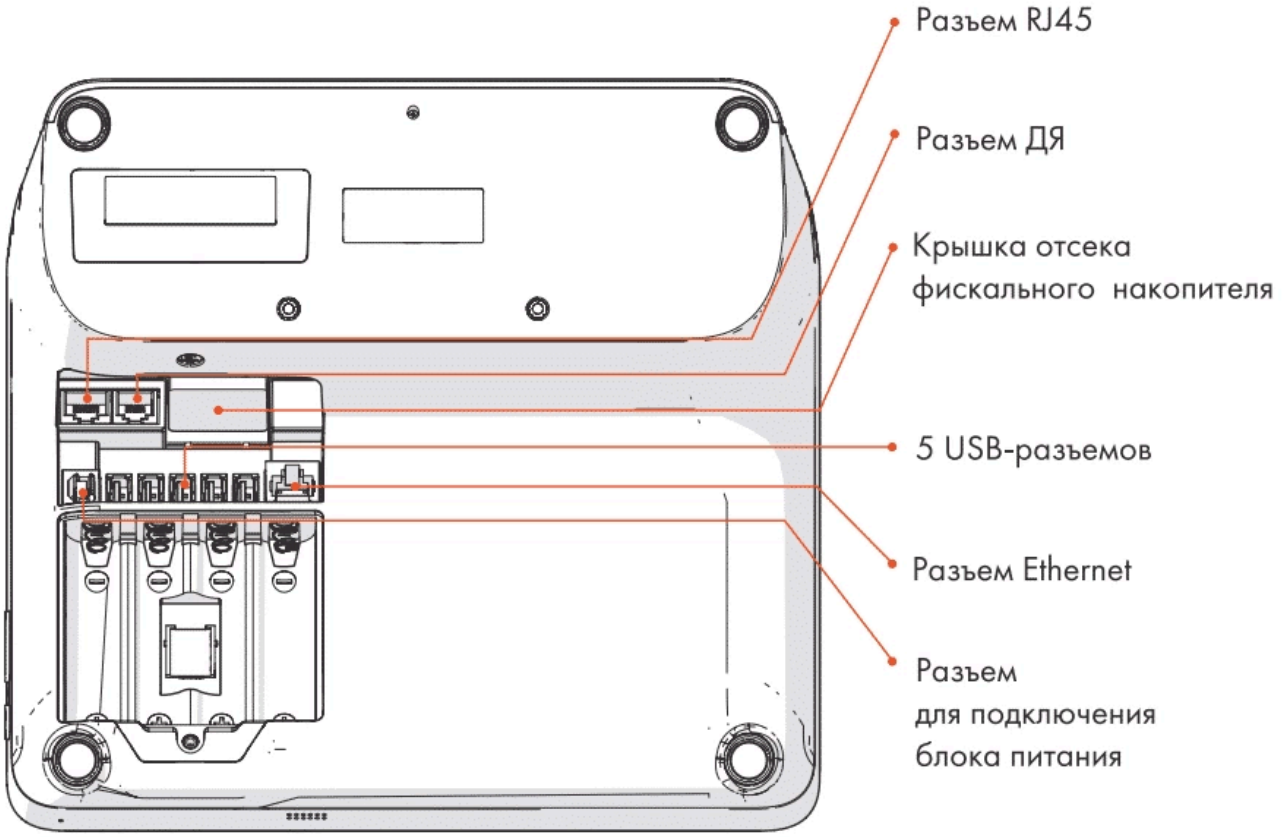


*Рисунок 3. Вид устройства снизу*

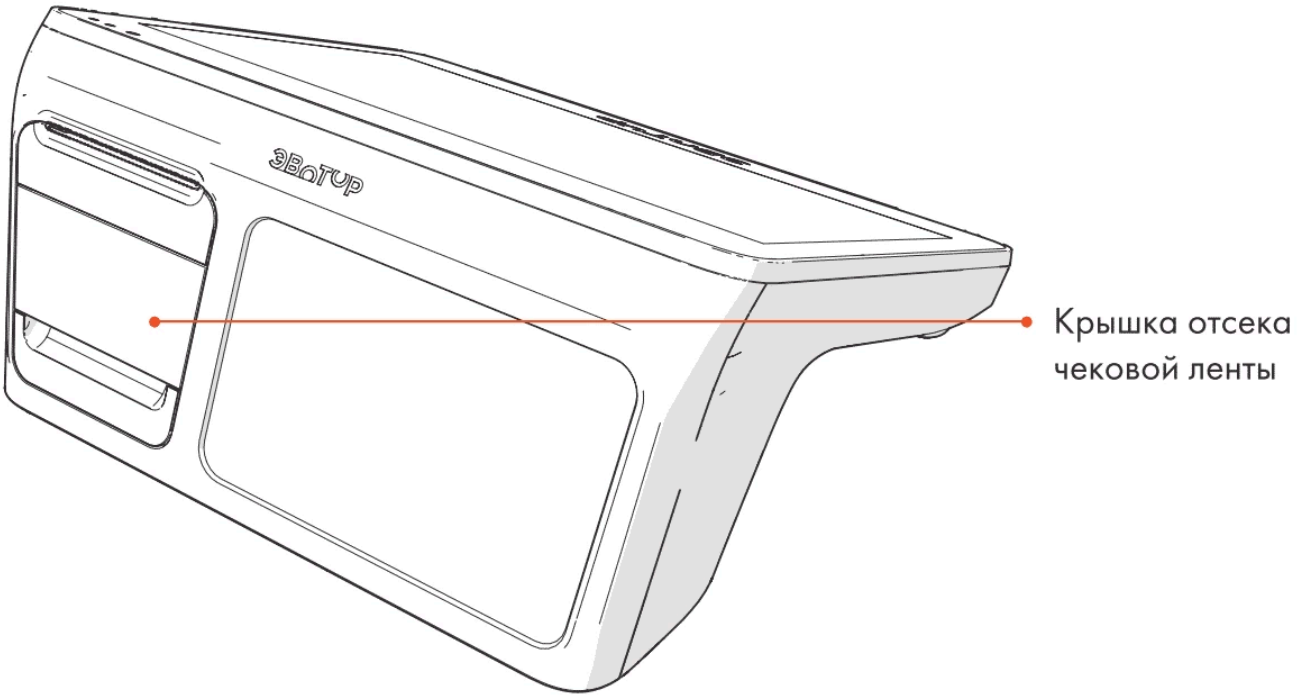


*Рисунок 4. Доступ к отсеку чековой ленты*

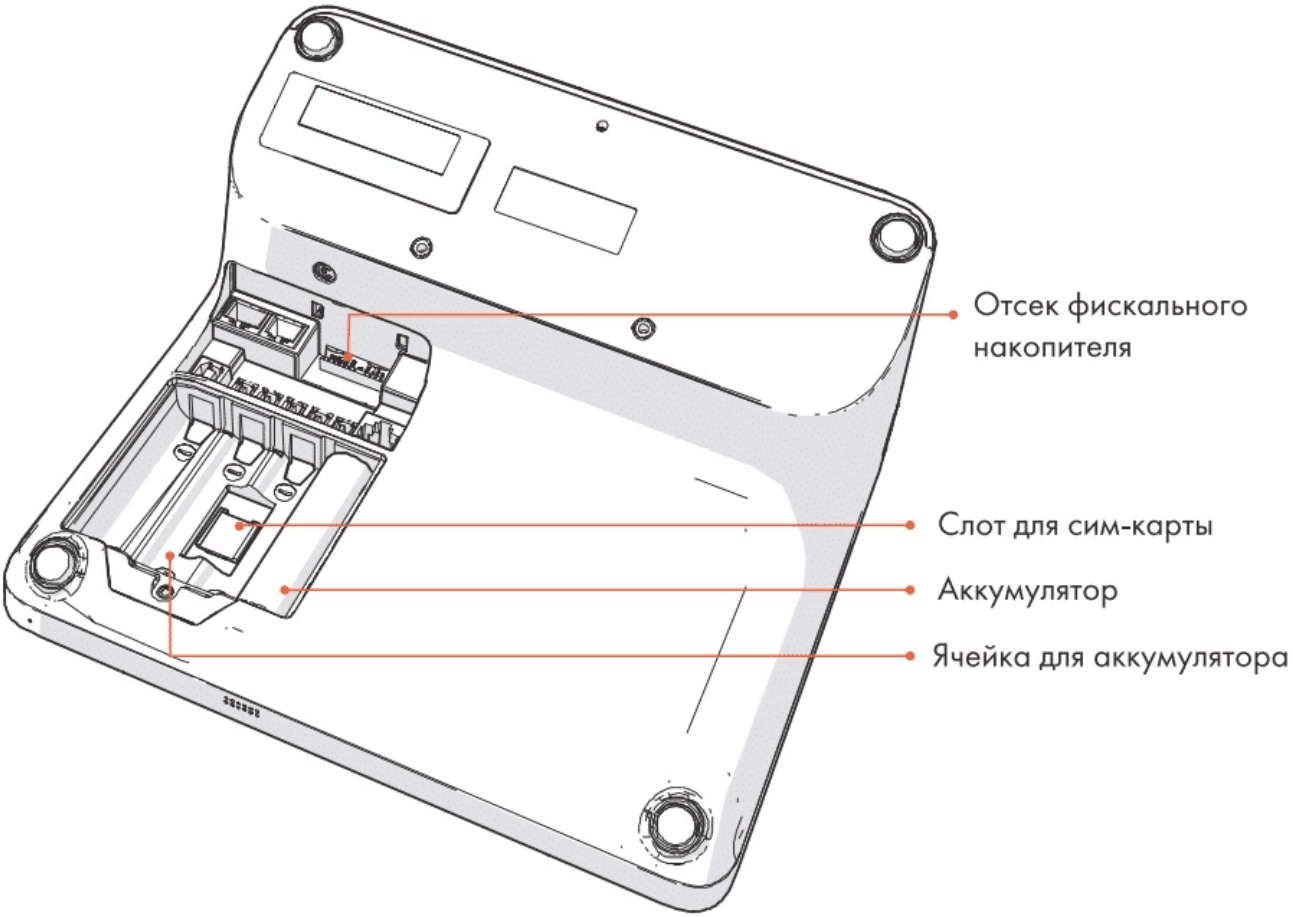


*Рисунок 5. Открытый отсек с аккумулятором, SIM-картой, фискальным накопителем*

## Комплект поставки

| № | Наименование комплектующего | Количество, шт |
|---|---|---|
| 1 | Смарт-терминал Эвотор 10 | 1 |
| 2 | Блок питания | 1 |
| 3 | Смарт-карта «Эвотор» для подключения к интернету | 1 |
| 4 | Литий-ионный аккумулятор ёмкостью 2600 мА·ч | 4 |
| 5 | Чековая лента шириной 57мм | 1 |

## Соответствие закону

Смарт-терминал Эвотор 10 соответствует ТУ 26.20.12-006-51264479-2018.

Контрольно-кассовая техника (далее ККТ) «Эвотор СТЗФ», входящая в состав смарт-терминала Эвотор 10, соответствует:

- требованиям Федерального Закона №54-ФЗ от 22.05.2003 «О применении контрольно-кассовой техники при осуществлении расчетов в Российской Федерации»;
- ТУ 4013-002-51264479-2016.

ККТ «Эвотор СТЗФ» внесена в Государственный реестр контрольно-кассовой техники, разрешенной к применению на территории России.

Предприятие-поставщик — ООО «ЭВОТОР»

Юридический адрес: 141402, г. Химки, ул. Репина, д. 2/27, пом. 12

https://evotor.ru/support/

# Технические характеристики

| | |
|---|---|
| **Общие** | |
| Модель ККТ в реестре ФНС | СТЗФ |
| Размеры | 226×245×111 мм |
| Вес без сетевого адаптера | 1250 г |
| Процессор | MediaTek MTK8321A, 4x1.3GHZ |
| Операционная система | Evotor OS |
| **Электропитание** | |
| Электропитание | Внешний блок питания с кабелем USB type B, 5V, 3A |
| Аккумулятор | 4 шт., Li-ion, ёмкостью 2600 мА ч |
| Время автономной работы | 6–12 ч |
| **Дисплей** | |
| Дисплей | 10", емкостный тип |
| Разрешение экрана | 1280×800 |
| Плотность экрана | 174 DPI |
| **Память** | |
| Объем оперативной памяти | 1 Гб |
| Объем физической памяти | 8 Гб |
| Дополнительная память | Нет |

| | |
|---|---|
| **Интернет и беспроводные сети** | |
| Беспроводные сети | Wi-Fi 4,<br>Bluetooth 4.0, 2G, 3G (1/3/7/20/38) |
| Мобильный интернет | Карта micro-SIM |
| Ethernet | Есть |
| **Печать чеков** | |
| Печатающее устройство | Термопечатающий механизм APS SS205-V4-LV |
| Скорость печати | До 90 мм/с |
| Ширина чековой ленты | 57 мм |
| Резак | 2 стальные гребёнки |
| **Подключение внешних устройств** | |
| USB-порты | 5 (в нижней части корпуса) |
| Дополнительные интерфейсы | Денежный ящик, 2 COM порта |
| **Прочие** | |
| Камера | 5 Мп |
| Навигация | GPS, ГЛОНАСС, BeiDou, Galileo |
| Время сохранности в регистрах | 1440 ч. |

## Эксплуатационные характеристики

| | |
|---|---|
| Срок службы | Не менее 3 лет |
| Ресурс печатающего устройства | 100 км |
| Климатические условия для эксплуатации | Температура: от 0 до +45 °C.<br>Относительная влажность: не выше 85% при температуре +35 °C |
| Климатические условия для хранения и транспортировки (в заводской упаковке) | Температура: от –30 до +45 °C.<br>Относительная влажность: не выше 85% при температуре +35 °C |

## Питание смарт-терминала

Питание смарт-терминала Эвотор 10 осуществляется от внешнего сетевого адаптера с кабелем USB type B (5В, 3А,  входит в комплект поставки), подключенного к электрической сети со стандартным номинальным напряжением электропитания равным 220 В.  Либо от четырех аккумуляторов Li-ion, ёмкостью 2600 мА*ч.

При использовании блоков питания с другими параметрами не гарантируется работоспособность смарт-терминала и, в случае выхода из строя, изделие не подлежит гарантийному обслуживанию и ремонту.

# Маркировка и пломбирование

## Маркировка

На нижней части устройства нанесены маркировочные шильды. На них указаны:

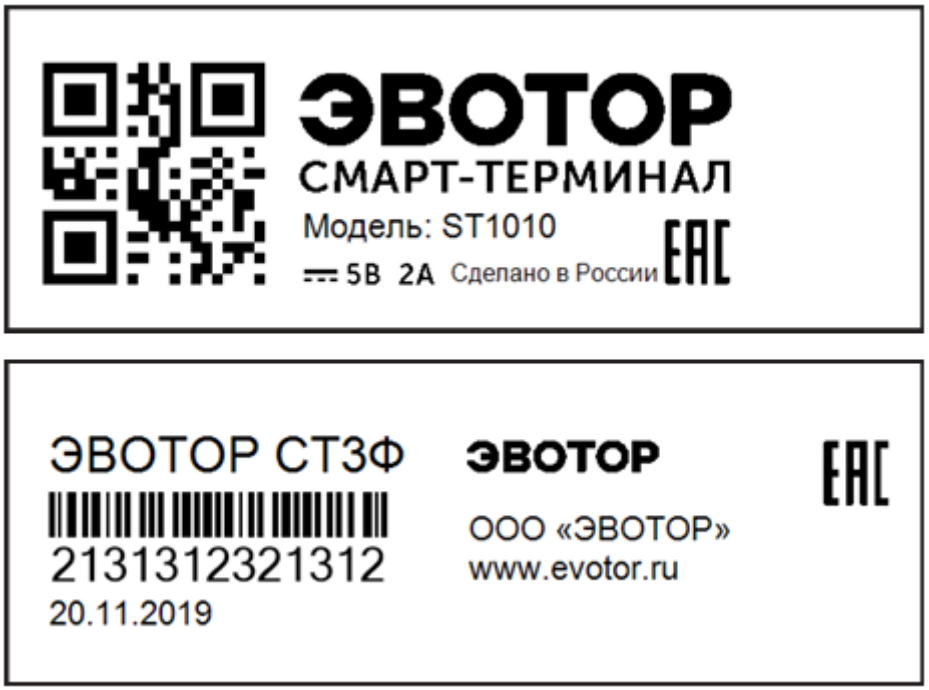


*Рисунок 6. Пример маркировочных шильдов*

№1

- Наименование модели;
- параметры питания (напряжение, номинальный ток);
- знак соответствия техническим требованиям ЕАС.

№2

- модель ККТ, установленной в смарт-терминале;
- заводской номер смарт-терминала;
- дата производства;
- данные об изготовителе;
- знак ЕАС.

## Пломбирование

Первично пломбы устанавливает предприятие-изготовитель. Они служат индикатором, указывающим на отсутствие попыток несанкционированного вскрытия корпуса. При попытке вскрытия они разрушаются.

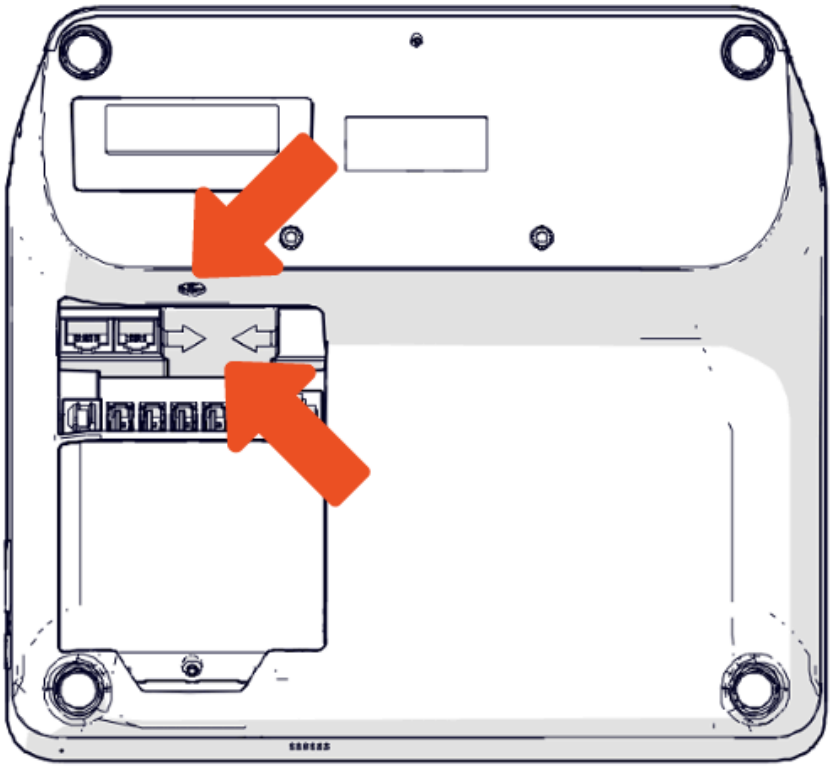

*Рисунок 7. Места установки пломб*

Убедитесь, что в устройстве присутствуют две заводские пломбы и они не повреждены: одна на нижней части устройства, вторая – под крышкой отсека фискального накопителя.  Без них устройство не примут на гарантийный ремонт.

Пломбы могут быть выполнены либо в виде наклеек, либо пластиковых элементов.

*Рисунок 6. Внешний вид пломбы из пластика*

*Рисунок 7. Внешний вид пломбы-наклейки*

## Утилизация

Утилизируйте смарт-терминал в соответствии с местными правилами вашего региона.

# Гарантийные обязательства

1. ГАРАНТИЙНЫЕ УСЛОВИЯ
   1.1. Гарантийное обслуживание устройств производится только в авторизованных сервисных центрах (далее АСЦ) «Эвотор», расположенных на территории Российской Федерации. Перечень АСЦ может меняться. Актуальный список АСЦ можно посмотреть по адресу: evotor.ru/pokupka-servis
   1.2. Гарантия распространяется на новую продукцию, купленную в Российской Федерации у официального представителя компании «Эвотор» и прошедшую сертификацию на соответствие стандартам РФ. Список официальных представителей можно посмотреть по адресу: evotor.ru/pokupka-servis
   1.3. Гарантийные обязательства распространяются только на оригинальную конфигурацию устройства. Все компоненты, отремонтированные или заменённые в АСЦ, получают гарантию на оставшийся срок гарантии устройства.
   1.4. Принимая устройство на диагностику, АСЦ обязан проверить действительность гарантии. Подтверждение гарантийного случая производится АСЦ.

2. ГАРАНТИЙНЫЙ ПЕРИОД
   2.1. Срок гарантии составляет 12 месяцев с даты первой активации — привязки устройства к номеру мобильного телефона, но не более 19 месяцев с даты отгрузки со склада производителя. Дата отгрузки подтверждается универсальным передаточным документом (УПД) либо документом в ином формате, подписанном при передаче.
   2.2. Статус гарантии для активированных устройств можно проверить на странице evotor.ru/support/warranty
   2.3. Если устройство не активировано, то срок гарантии считается от даты покупки. Её нужно подтвердить счётом-фактурой, кассовым или товарным чеком с указанием серийного номера устройства.

3. ПРОИЗВОДИТЕЛЬ НЕ НЕСЁТ ГАРАНТИЙНЫЕ ОБЯЗАТЕЛЬСТВА И НЕ ПРОИЗВОДИТ БЕСПЛАТНОЕ ГАРАНТИЙНОЕ ОБСЛУЖИВАНИЕ УСТРОЙСТВА В СЛЕДУЮЩИХ СЛУЧАЯХ:
   3.1. Если гарантийный срок устройства со дня активации / дня продажи истёк.
   3.2. Устройство использовалось в целях, не соответствующих его прямому назначению.
   3.3. Дефект носит характер механического повреждения, нарушения товарного вида или отсутствия каких-либо комплектующих и был замечен пользователем уже после того, как он забрал оборудование у продавца, или вызван неправильным и/или небрежным обращением, транспортировкой, обслуживанием, использованием и/или хранением устройства покупателем.
   3.4. Устройство имеет дефекты, которые возникли в результате ненадлежащих условий эксплуатации: короткие замыкания, механические, электрические

и/или тепловые повреждения, замятые контакты, трещины, сколы, следы ударов и/или механического воздействия и т.д.

3.5. Наклейки с информацией о серийном номере, модели, IMEI устройства, дате производства, удалены, исправлены, испорчены или повреждены и/или информация на них не читается.

3.6. Дефект стал результатом неправильной установки, подключения и/или настройки устройства: подключения к устройству несоответствующих или неисправных внешних устройств; подключения устройства к источникам питания, не соответствующим стандартам параметров питания, кабельных сетей, мощности радиосигнала; отсутствия интернета и других подобных внешних факторов.

3.7. Повреждения вызваны использованием нестандартных и/или некачественных расходных материалов, неоригинальных и/или восстановленных комплектующих, элементов питания.

3.8. Обнаружены следы ремонта специалистами, не уполномоченными производителем, и/или обнаружены следы несанкционированного вскрытия устройства: нарушение гарантийных пломб, следы пайки и т.д.

3.9. Обнаружены следы изменения конструкции изделия, не предусмотренного производителем, и/ или вмешательства в предустановленное системное программное обеспечение.

3.10. Обнаружены повреждения, вызванные попаданием внутрь устройства посторонних предметов, веществ, жидкостей, насекомых и т.п.

3.11. Дефект вызван действием непреодолимых сил, несчастным случаем, умышленными и/или неосторожными действиями пользователя и/или третьих лиц.

3.12. Неисправность может быть устранена пользователем самостоятельно на основании инструкций, размещённых на официальном сайте производителя *evotor.ru* в разделе пользовательской документации.

3.13. Обнаружено очевидное умышленное воздействие, которое привело к неисправности в системе устройства, нарушает его нормальную работу или корректность его данных.

3.14. Неисправность произошла в результате несвоевременного обновления программного обеспечения и/или несоблюдения регламента технического обслуживания, указанного на сайте *evotor.ru/support/warranty*
Неисправность вызвана выходом из строя деталей, гарантия на которые не распространяется.

4. ГАРАНТИЯ ПРОИЗВОДИТЕЛЯ НЕ РАСПРОСТРАНЯЕТСЯ И НЕ ПОКРЫВАЕТ

4.1. На документацию, упаковку, фискальный накопитель, сканер, чехлы и другие дополнительные принадлежности, которые могут идти в комплекте с устройством.

4.2. На комплектующие, имеющие естественный износ: печатающий механизм и его составляющие; блоки питания, соединительные кабели, батарейки, аккумуляторы; и работы по их замене.

4.3. На программное обеспечение и работы по его обновлению.
4.4. Расходы, связанные с проведением планового технического обслуживания, включая используемые расходные материалы. Расходы на регулировочные работы и работы, связанные с регистрацией/перерегистрацией в налоговых органах и ОФД. А также расходы, возникшие по причине некорректного и/или ошибочного ввода информации в устройство при выполнении данных работ, в том числе связанные с преждевременной блокировкой работы фискального накопителя.
4.5. Все материальные и нематериальные потери, прямые или косвенные убытки по причине любой неисправности устройства: ущерб из-за невозможности использовать неисправное устройство, из-за потери времени, расходы на телефонную связь, оплату штрафов, транспортные расходы и т.д.

## 5. ОБЯЗАННОСТИ ПОЛЬЗОВАТЕЛЯ

Перед тем как обратиться в АСЦ, убедитесь, что вы не можете устранить неисправность самостоятельно. Ищите решение вашей проблемы на сайте *evotor.ru* в разделе «Поддержка».

# Информация о пользователе и активации устройства

Заполняется самостоятельно владельцем устройства.

| |
|---|
| |

*Данные организации или ИП*

| | |
|---|---|
| | |
| *Дата первой активации* | *Номер телефона, на который устройство активировали впервые* |

| | |
|---|---|
| | |
| *Название, адрес и телефон обслуживающей организации* | *Ф.И.О. и подпись уполномоченного лица* |

# Сведения об устройстве

| | |
|---|---|
| | |
| *Модель устройства* | *Заводской номер ККТ* |
| | |
| *Дата производства* | *IMEI* |

Чтобы получать быструю и качественную техподдержку, рекомендуем заключить договор на обслуживание с авторизованным сервисным партнером.

Выберите ближайший: [evotor.ru/pokupka-servis](evotor.ru/pokupka-servis)

# Сведения о регистрации, перерегистрации, снятии с учета ККТ в налоговых органах

| Дата | Тип операции: регистрация, перерегистрация, снятие с учёта | Организация, пользователь | ФИО, подпись руководителя, печать | Дополнительная информация |
|---|---|---|---|---|
| | | | | |
| | | | | |
| | | | | |
| | | | | |
| | | | | |
| | | | | |
| | | | | |
| | | | | |
| | | | | |

# Информация о ремонтах и сервисных операциях

| Дата | Сервисная операция или ремонт | Название обслуживающей организации | Используемые детали и их номера | Подпись, печать |
|---|---|---|---|---|
| начало | | | | |
| окончание | | | | |
| начало | | | | |
| окончание | | | | |
| начало | | | | |
| окончание | | | | |

| Дата | Сервисная операция или ремонт | Название обслуживающей организации | Используемые детали и их номера | Подпись, печать |
|---|---|---|---|---|
| начало | | | | |
| окончание | | | | |
| начало | | | | |
| окончание | | | | |
| начало | | | | |
| окончание | | | | |

| Дата | Сервисная операция или ремонт | Название обслуживающей организации | Используемые детали и их номера | Подпись, печать |
|---|---|---|---|---|
| начало | | | | |
| окончание | | | | |
| начало | | | | |
| окончание | | | | |
| начало | | | | |
| окончание | | | | |

| Дата | Сервисная операция или ремонт | Название обслуживающей организации | Используемые детали и их номера | Подпись, печать |
|---|---|---|---|---|
| начало | | | | |
| окончание | | | | |
| начало | | | | |
| окончание | | | | |
| начало | | | | |
| окончание | | | | |

| Дата | Сервисная операция или ремонт | Название обслуживающей организации | Используемые детали и их номера | Подпись, печать |
|---|---|---|---|---|
| начало | | | | |
| окончание | | | | |
| начало | | | | |
| окончание | | | | |
| начало | | | | |
| окончание | | | | |